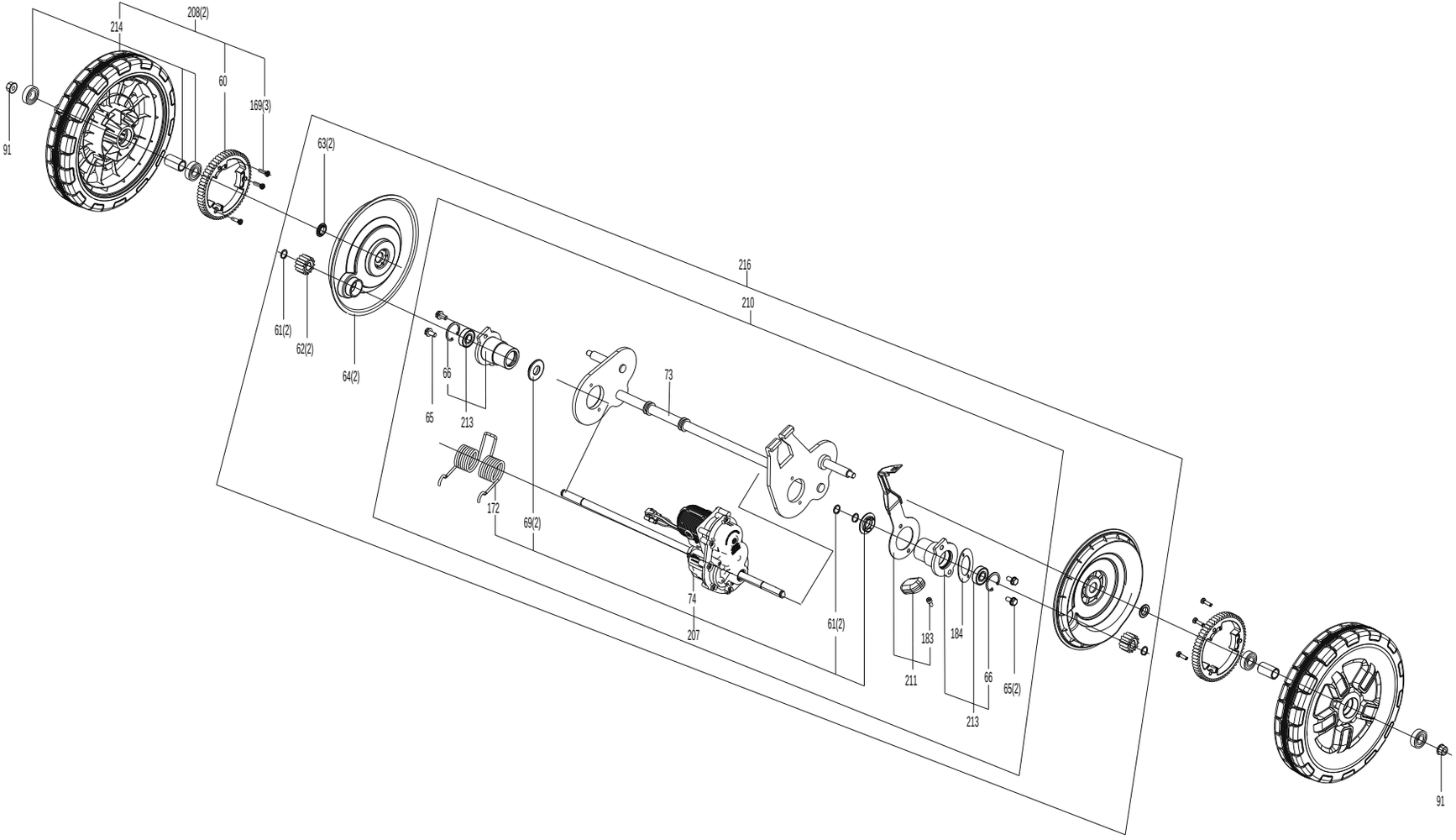
208(2)
214
60
169(3)
91
63(2)
216
210
61(2)
62(2)
64(2)
66
65
213
73
172
69(2)
74
207
61(2)
183
184
211
66
65(2)
213
91